Montageart Darstellung	Konsolen	Bohrungen
	Wandkonsole für Montage auf Beton im Lieferumfang enthalten	
Wand 5°-40° Neigung 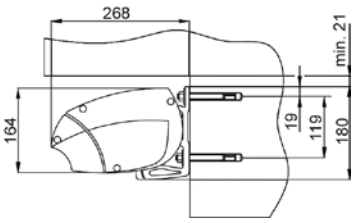 	Wandkonsole 150er 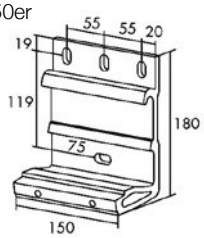 	4 Bohrungen / Konsole Langloch: 3 Stück 14x20 mm 1 Stück 14x24 mm
	ab Ausfall 350 cm Wandkonsole 280er 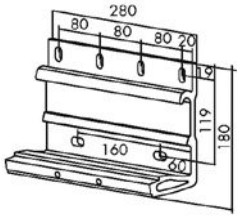 	6 Bohrungen / Konsole Langloch: 4 Stück 14x20 mm 2 Stück 14x24 mm
	Optional: Wandkonsole 640er 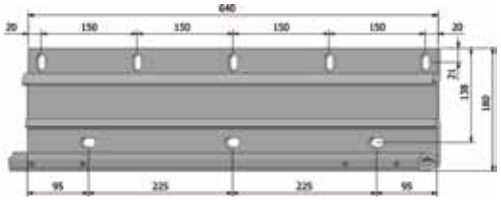 	8 Bohrungen / Konsole Langloch 14x24 mm
	Optional: Montageplatte zur Wandkonsole 150er 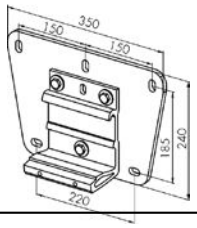 	5 Bohrungen / Konsolplatte Langloch 14x24 mm
Decke 4-45° Neigung 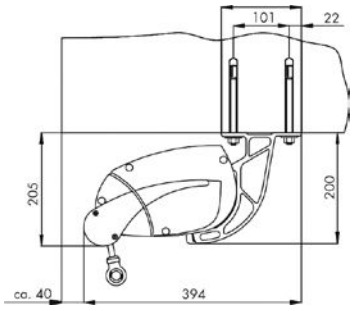 Abb. mit Schattenplus	Optional: Deckenkonsole 150er 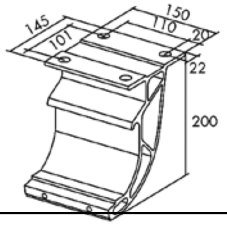 	4 Bohrungen / Konsole Bohrung ø 17 mm
	Optional: ab Ausfall 350 cm Deckenkonsole 280er 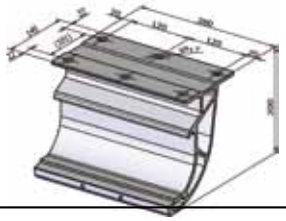	6 Bohrungen / Konsole Bohrung ø 17 mm
Dachsparren 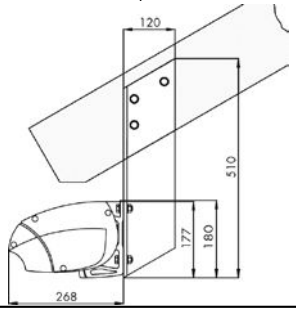 	Optional: Dachsparrenhalter zur Wandkonsole 150er 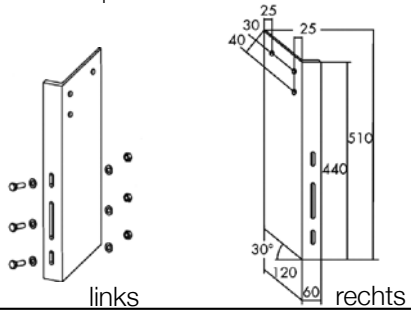 	3 Bohrungen / Winkel Bohrung ø 12 mm